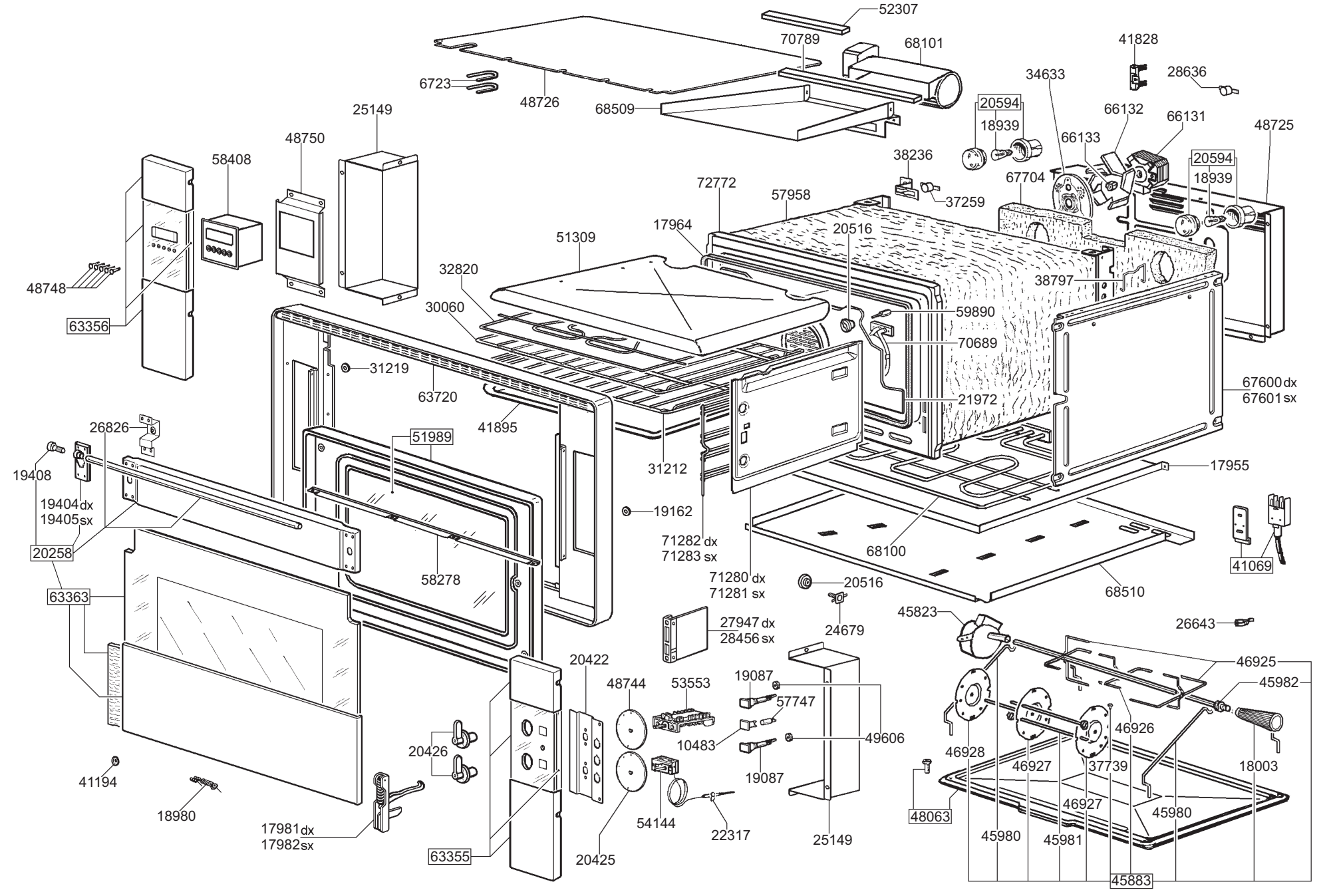
52307
70789
68101
6723
48726
68509
41828
34633
28636
20594
18939
66132
66131
48725
66133
20594
18939
38236
67704
72772
57958
37259
17964
51309
20516
32820
38797
30060
59890
70689
48750
25149
58408
48748
63356
31219
63720
41895
67600 dx
67601 sx
21972
17955
26826
51989
19408
19404 dx
19405 sx
20258
63363
58278
31212
19162
71282 dx
71283 sx
71280 dx
71281 sx
68100
68510
41069
20516
24679
27947 dx
28456 sx
45823
26643
46925
45982
20422
48744
53553
19087
57747
49606
10483
46926
46928
46927
37739
18003
20426
19087
48063
46927
45980
45980
45981
54144
22317
25149
41194
18980
17981 dx
17982 sx
63355
20425
45883